| | |
|---|---|
| KATASTRY | VYKMANOV U OSTROVA |
| PARCELNÍ ČÍSLA | 64/1 |
| DRUH POVRCHU | ŽIVICE |
| VZDÁL. OBJEKTŮ A VRCHOL. BODŮ | 3.20 / 4.80 |
| OZNAČENÍ VRCHOLOVÝCH BODŮ | Z.T. / K.T. |

MĚŘÍTKA 1:250/100

# I001–vodovodní přípojka–areál

VNĚJŠÍ ČÁST PŘÍP.

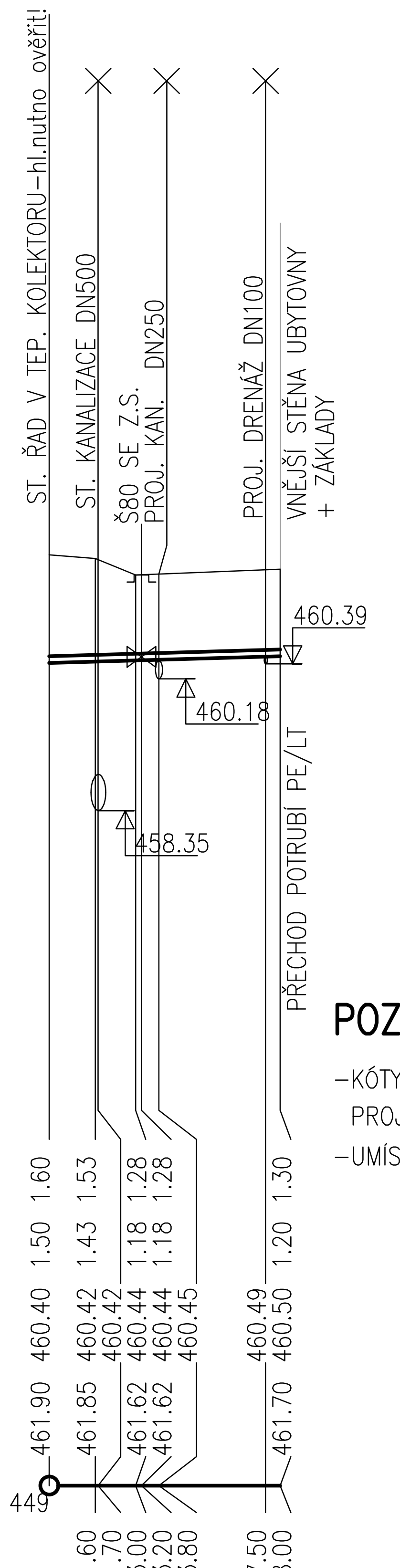


HLOUBKA VÝKOPU

HLOUBKA DNA POTRUBÍ

KÓTA DNA POTRUBÍ

KÓTA PŮVODNÍHO TERÉNU

SROVNÁVACÍ ROVINA

STANIČENÍ [km/m] 0.0

| | |
|---|---|
| DN[mm]–MATERIÁL–DÉLKA[m] | DN90–PE100, De90/8,2, SDR11–8.00 |
| SKLON[?]–DÉLKA[m] | 11.6–8.00 |
| ULOŽENÍ | PÍSEK |

# VZOR ULOŽENÍ VODOVODNÍ PŘÍPOJKY
## M 1:25

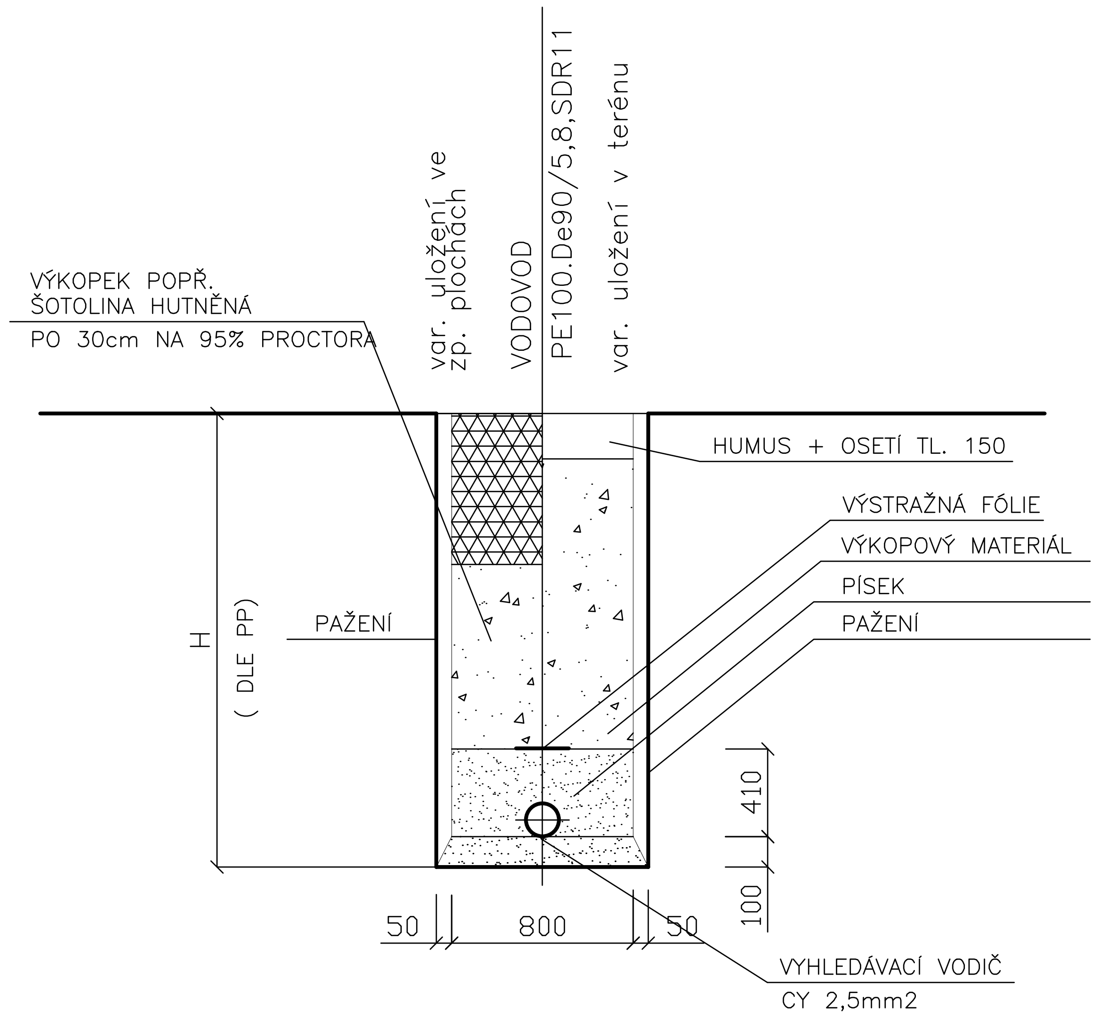


## POZNÁMKA:

–KÓTY TERÉNŮ JSOU ODVOZENY OD STÁV. TERÉNŮ, ROZHODUJÍCÍ BUDOU KÓTY UT DLE JEDNOTLIVÝCH PROJ. POVRCHŮ

–UMÍSTĚNÍ KOLEKTORU A POTRUBÍ V NĚM JE JEN INFORMATIVNÍ, NUTNO UPŘESNIT PŘÍ STAVBĚ!

## KLADEČSKÉ SCHÉMA

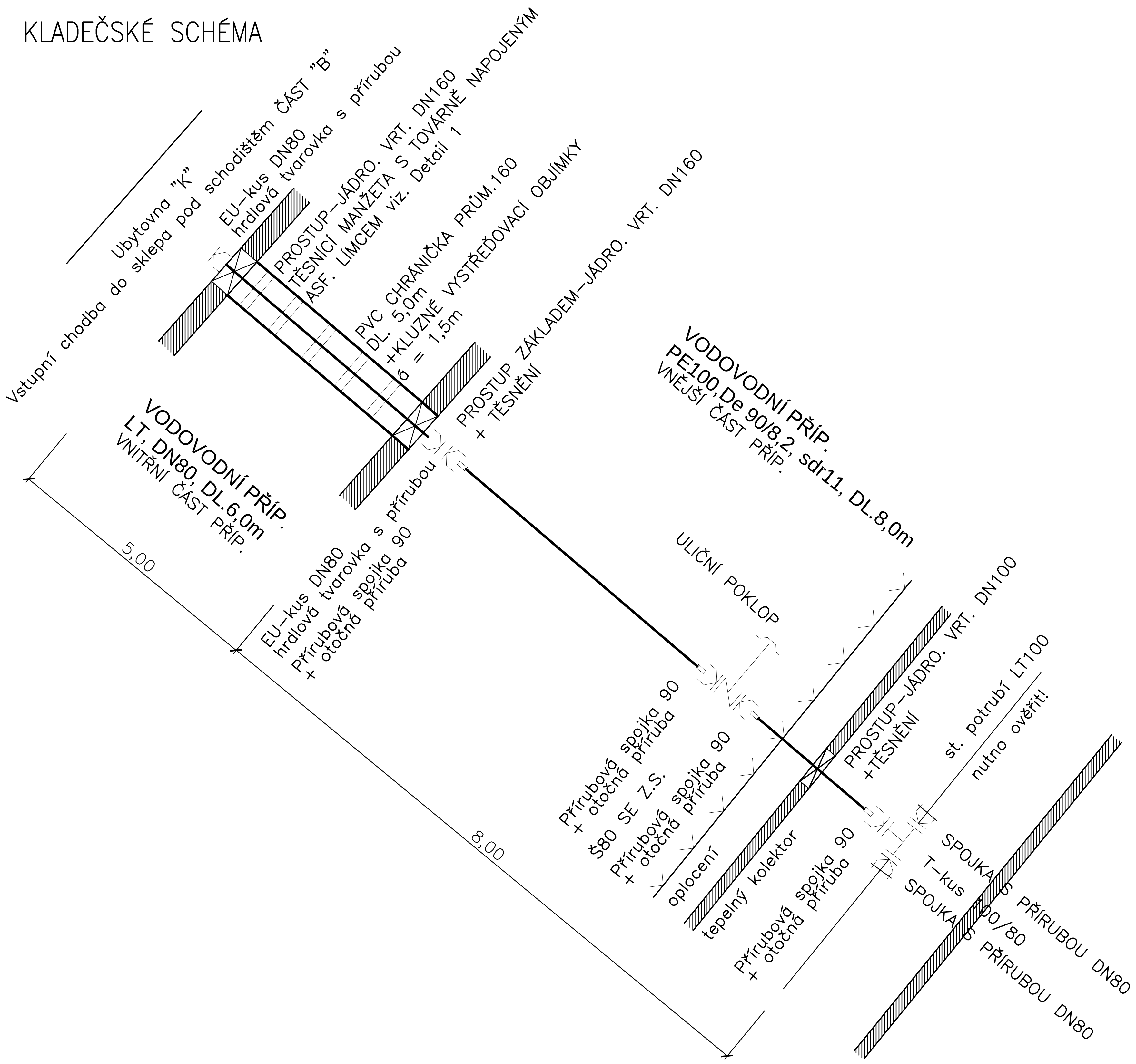


## POZNÁMKA:

–POTRUBÍ VČETNĚ TVAROVEK A ZAŘÍZENÍ SE NAVRHUJE NA TLAK PN16

–UMÍSTĚNÍ KOLEKTORU A POTRUBÍ V NĚM JE JEN INFORMATIVNÍ, NUTNO UPŘESNIT PŘI STAVBĚ!

## DETAIL 1

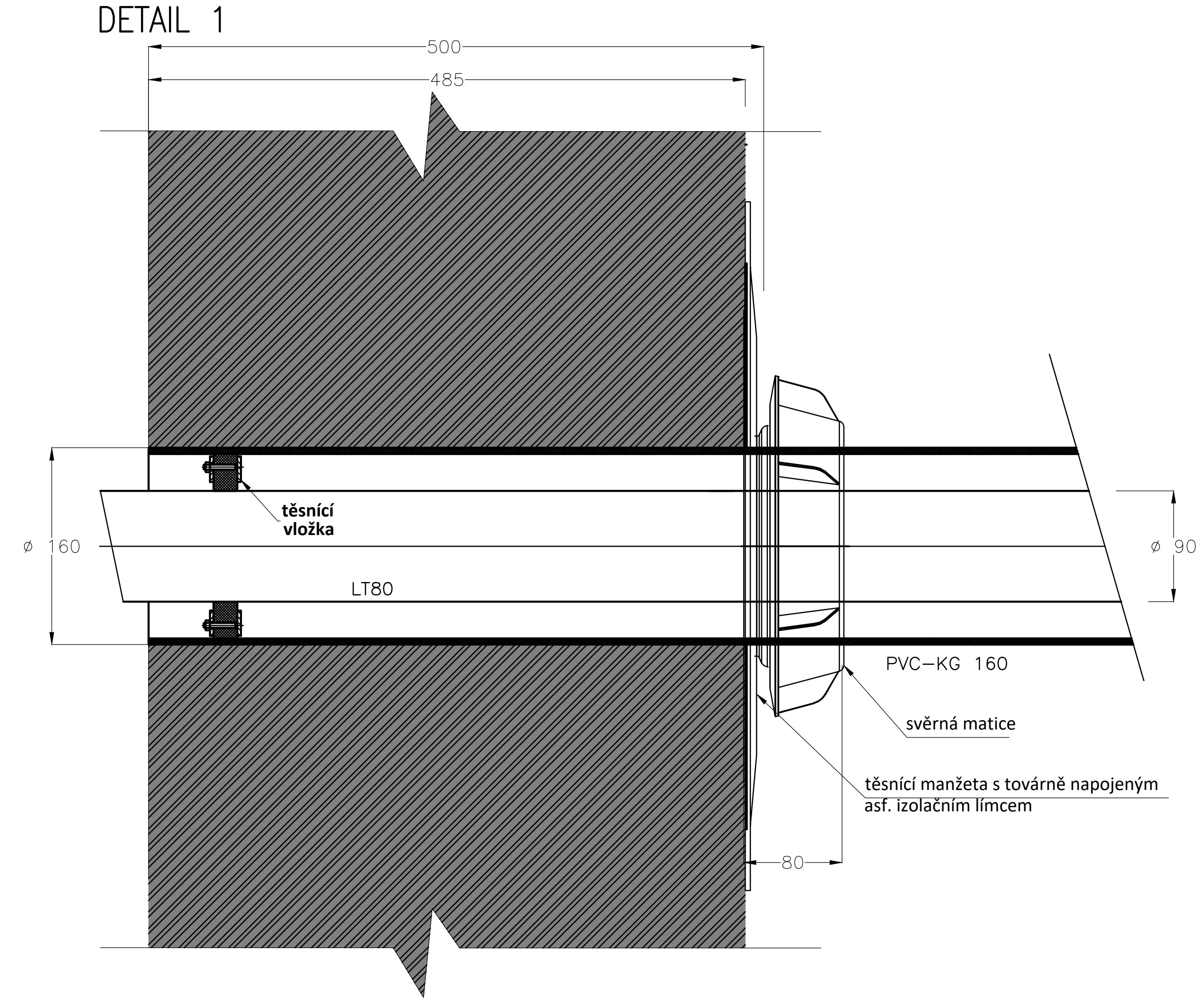


| | | | |
|---|---|---|---|
| Vypracoval: Petr Kupčík | Zodp. projektant: Jaroslav Brož | HIP: Jiří Brož | KTS-CZ, s.r.o. Kancelář technických specializací Závodu Míru 578/5 360 17 Karlovy Vary tel.: 353 505 025 e-mail: kts-cz@kts-cz.cz |
| Investor: Česká republika,Vězeńská služba ČR, Soudní 1672/1a, Praha 4 | | | Formát |
| Akce: Ostrov - stavební úpravy a přístavba ubytovny K | | | Datum 06/2017 |
| | | | Účel DPS |
| D.2.1 - Trubní rozvody | | | Č. zakázky 1702006.2 |
| Obsah výkresu: Podélný profil vodovodu + kladečské schéma | | | Měřítko 1:250/100 · Č. výkresu D. 2. 1.b-02 |